Heroal Serie D72RL

- 82 mm Bautiefe
- flächenbündig
- mit ausgeschäumten Mittelkammern
- mit Dämeinlagen im Falzbereich (kein Standard, Mehrpreis siehe Seite 6)

$*U_F = 1{,}8 \frac{W}{m^2 \times K}$

Profile: stranggepresste Aluminiumprofile der Legierung ALMg Si 0,5 F22

Dichtungen: EPDM-Dichtung in schwarz, Verglasungsdichtungen auch in grau auf Sonderwunsch möglich.

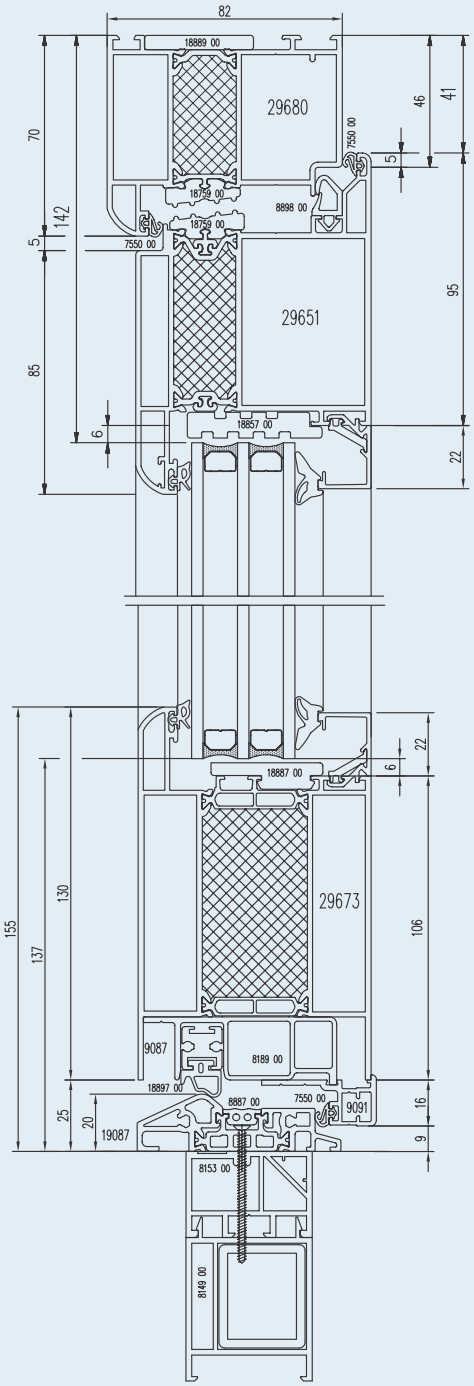

Füllung	$*U_d$-Wert $\left[\frac{W}{m^2 \times K}\right]$
2-fach ISO $U_g = 1{,}1$	1,6
3-fach ISO $U_g = 0{,}7$	1,3
außen flügelüberd. geschlossene Platte Aufbau 42 mm $U_{wert} = 0{,}6$	1,1
außen flügelüberd. geschlossene Platte Aufbau 50 mm $U_{wert} = 0{,}5$	1,0
beidseitig flügelüberd. geschlossene Platte Aufbau 85 mm $U_{wert} = 0{,}4$	0,9
Serie Trends außen flügelüberd. Aufbau 42 mm 2-fach Verglast $U_g = 1{,}1$	1,3
Serie Trends außen flügelüberd. Aufbau 50 mm 3-fach Verglast $U_g = 0{,}7$	1,1

$*U_f$-Wert ≙ U-Wert der Rahmen-Flügelkombination **ohne** Füllung (U_f = U-frame)

$*U_d$-Wert ≙ U-Wert der Rahmen-Flügelkombination **mit** Füllung (U_d = U-door)

(Die U-Werte dienen zur Orientierung, steigen mit zuhnehmendem Glasanteil und sind im Einzelfall separat anzufragen)